NN	ԱՌԱՋԻՆ ՀԱՐԿԻ ՍԵՆՅԱԿՆԵՐԻ ԱՆՎԱՆՈՒՄԸ	ՊԱՏԵՐ ԵՎ ՄԻՋՆՈՐՄՆԵՐ					ԱՌԱՍՏԱՂ			
		ԳԱՋԻ ԲԱՐՁՐՈՐԱԿ ՍՎԱՂ ($մ^2$)	ԲԱՐՁՐՈՐԱԿ ԼԱՏԵՔՍԱՅԻՆ ՆԵՐԿ ($մ^2$)	ՑԵՄԵՆՏ- ԱՎԱԶԵ ՍՎԱՂ ($մ^2$)	ԵՐԵՍՊԱՏՈՒՄ ԿԵՐԱՄ. ՍԱԼԻԿՈՎ ($մ^2$)	ՑԵՄԵՆՏԱՎԱԶԻ ԵՎ ԵՐԵՍՊԱՏՎՈՂ ԿԵՐԱՄԻԿ. ՍԱԼԻԿԻ ԲԱՐՁՐՈՒԹՅՈՒՆԸ (մ)	ԳԻՊՍԱՍՏՎԱՐԱ- ԹՂԹԵ ՍԱԼ ($մ^2$)	ԳԱՋԻ ԲԱՐՁՐՈՐԱԿ ՍՎԱՂ ($մ^2$)	ԲԱՐՁՐՈՐԱԿ ԼԱՏԵՔՍԱՅԻՆ ՆԵՐԿ ($մ^2$)	«ԱՐՄՍԹՐՈՆԳ» ՏԻՊԻ ԿԱԽՈՎԻ ՍԱԼԻԿ ($մ^2$)
1	ՆԱԽԱՍՐԱՀ	41,7	41,7	-	-	-	-	25,1	25,1	-
2	ՍԱՆԴՂԱՎԱՆԴԱԿ	36,3	36,3	-	-	-	-	17.7	17.7	-
3	ՀԱՆԴԵՐՁԱՐԱՆ	28,5	28,5	-	-	-	-	17,0	17,0	-
4	ԽԱՂԱՍԵՆՅԱԿ	45,6	45,6	-	-	-	-	49.0	49.0	-
5	ՆՆՋԱՍԵՆՅԱԿ	45,4	45,4	-	-	-	-	48.7	48.7	-
6	ՄԻՋԱՆՑՔ	13,5	13,5	-	-	-	-	2,9	2,9	-
7	ԲՈՒՖԵՏ	11,1	11,1	10.4	10.4	h=1.5	-	3,4	3,4	-
8	ՍԱՆՀԱՆԳՈՒՅՑ	-	-	47,2	47,2	h=2.8	-		-	15,5
9	ՄԻՋԱՆՑՔ	93,3	93,3	-	-	-	-	25,0	25,0	-
10	ՏՆՕՐԵՆԻ ՍԵՆՅԱԿ	27,6	27,6	-	-	-	-	17,0	17,0	-
11	ԲԺՇԿԻ ՍԵՆՅԱԿ	21,7	21,7	-	-	-	7.5	-	7.5	-
12	ՄԵԿՈՒՍԱՐԱՆ	29,1	29,1	-	-	-	-	9,1	9,1	-
13	ՍԱՆՀԱՆԳՈՒՅՑ (ՄԵԿՈՒՍԱՐԱՆԻ)	-	-	23,5	23,5	h=2.8	-		-	3,8
14	ՋԵՐՄԱՅԻՆ ՀԱՆԳՈՒՅՑ	18,1	18,1	-	-	-	-	3,9	3,9	-
15	ՍՊԻՏԱԿԵՂԵՆԻ ՍԵՆՅԱԿ, ԼՎԱՑՔԱՏՈՒՆ	40,1	40,1	-	-	-	-	4.7	4.7	-
16	ԽՈՀԱՆՈՑ	16,8	16,8	30.4	30.4	h=1.5	-	30.0	30.0	-
17	ՍՆՆԴԻ ՊԱՀԵՍՏ	32,3	32,3	-	-	-	-	7.8	7.8	-
18	ԱՆՁՆԱԿԱԶՄԻ ՍԵՆՅԱԿ	39,2	39,2	-	-	-	10,3	-	10,3	-
19	ՏՆՏԵՍ. ՍԵՆՅԱԿ	20,8	20,8	-	-	-	-	2,5	2,5	-
20	ԱՆՁՆԱԿԱԶՄԻ ՍԱՆՀԱՆԳՈՒՅՑ	-	-	28,7	28,7	h=2.8	-	-	-	4,7
	ԸՆԴԱՄԵՆԸ I ՀԱՐԿ՝	561.1	561.1	140.2	140.2	-	17.8	263.8	281.6	24.0

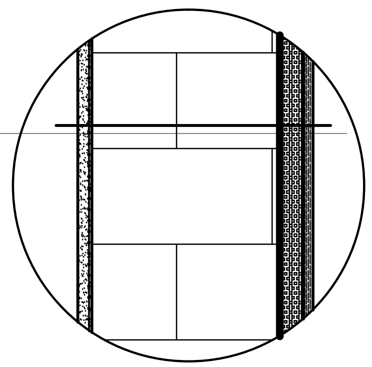

ԾԱՆՈԹՈՒԹՅՈՒՆ

1. ՋԵՌՈՒՑՄԱՆ ԵՎ ՕԴԱՓՈԽՈՒԹՅԱՆ ԱՆՑՔԵՐԸ ԻՐԱԿԱՆԱՑՆԵԼ ՄԻՆՉԵՎ ՆԵՐՔԻՆ ՀԱՐԴԱՐՄԱՆ ԱՇԽԱՏԱՆՔՆԵՐԻ ՍԿԻԶԲԸ:
2. ՀԱՐԴԱՐՈՒՄՆ ԻՐԱԿԱՆԱՑՆԵԼ ԼԱՎՈՐԱԿ, ԼՎԱՑՎՈՂ, ՀԱՐԹ ԼԱՏԵՔՍԱՅԻՆ ՆԵՐԿՈՎ:

NN	ԵՐԿՐՈՐԴ ՀԱՐԿԻ ՍԵՆՅԱԿՆԵՐԻ ԱՆՎԱՆՈՒՄԸ	ՊԱՏԵՐ ԵՎ ՄԻՋՆՈՐՄՆԵՐ					ԱՌԱՍՏԱՂ			
		ԳԱՋԻ ԲԱՐՁՐՈՐԱԿ ՍՎԱՂ ($մ^2$)	ԲԱՐՁՐՈՐԱԿ ԼԱՏԵՔՍԱՅԻՆ ՆԵՐԿ ($մ^2$)	ՑԵՄԵՆՏ- ԱՎԱԶԵ ՍՎԱՂ ($մ^2$)	ԵՐԵՍՊԱՏՈՒՄ ԿԵՐԱՄ. ՍԱԼԻԿՈՎ ($մ^2$)	ՑԵՄԵՆՏԱՎԱԶԻ ԵՎ ԵՐԵՍՊԱՏՎՈՂ ԿԵՐԱՄԻԿ. ՍԱԼԻԿԻ ԲԱՐՁՐՈՒԹ. (մ)	ԳԻՊՍԱՍՏՎԱՐԱ- ԹՂԹԵ ՍԱԼ ($մ^2$)	ԳԱՋԻ ԲԱՐՁՐՈՐԱԿ ՍՎԱՂ ($մ^2$)	ԲԱՐՁՐՈՐԱԿ ԼԱՏԵՔՍԱՅԻՆ ՆԵՐԿ ($մ^2$)	«ԱՐՄՍԹՐՈՆԳ» ՏԻՊԻ ԿԱԽՈՎԻ ՍԱԼԻԿ ($մ^2$)
1	ՆԱԽԱՍՐԱՀ-ԴԱՀԼԻՃ	51,0	51,0	-	-	-	-	31.2	31.2	-
2	ՍԱՆԴՂԱՎԱՆԴԱԿ	51,5	51,5	-	-	-	-	16,0	16,0	-
3	ՀԱՆԴԵՐՁԱՐԱՆ	62.3	62.3	-	-	-	-	34.0	34.0	-
4	ԽԱՂԱՍԵՆՅԱԿ	96.4	96.4	-	-	-	-	98,0	98,0	-
5	ՆՆՋԱՍԵՆՅԱԿ	116.2	116.2	-	-	-	-	97,4	97,4	-
6	ՄԻՋԱՆՑՔ	19.8	19.8	-	-	-	-	5,8	5,8	-
7	ԲՈՒՖԵՏ	22.2	22.1	20.8	20.8	h=1.5	-	6,8	6,8	-
8	ՍԱՆՀԱՆԳՈՒՅՑ	-	-	95.1	95.1	h=2.8	-	-	-	31,0
	ԸՆԴԱՄԵՆԸ II ՀԱՐԿ	419.4	419.3	115.9	115.9	-	-	289.2	289.2	31.0

ԱՅԼ ԱՇԽԱՏԱՆՔՆԵՐ

1. 100մմ ՄԻՋՆՈՐՄԻ ԱՄՐԱԿԱՊՈՒՄ - 58.1$մ^2$
2. 200մմ ՄԻՋՆՈՐՄԻ ԱՄՐԱԿԱՊՈՒՄ - 34.8$մ^3$
3. ՇԵՆՔԻ ՊԱՏԵՐԻ ԻՐԱԿԱՆԱՑՈՒՄ ԿԱՆՈՆԱՎՈՐ ՏՈՒՖ ՔԱՐՈՎ b=400մմ - 391.1$մ^3$
4. ՇԵՆՔԻ ՊԱՏԵՐԻ ԻՐԱԿԱՆԱՑՈՒՄ ՊԵՄԶԱԲԼՈԿՈՎ b=400մմ - 2.86 $մ^3$
5. ԿԱՐԱՆՆԵՐԻ ՓԱԿՈՒՄ ՓՐՓՐԱՊԼԱՍՏՈՎ - 27.0$մ^2$
6. ՈՐՄՆԱԽԱՐԻՍԽԻ ԵՐԵՍՊԱՏՈՒՄ ՆՈՐ ԲԱԶԱԼՏԵ 30մմ ՍԱԼԻԿՆԵՐՈՎ (ՆԵՐԱՌՅԱԼ ԲԱԶԱԼՏԵ ԳԼԽԱԴԻՐՆԵՐԸ - 8.2$մ^2$) - 57.0$մ^2$
7. ՃԱԿԱՏՆԵՐԻ ՍՎԱՂՈՒՄ ՑԵՄԵՆՏԱՎԱԶԱՅԻՆ ՇԱՂԱԽՈՎ՝ ՑԱՆՑԻ ՎՐԱ, ԵՎ ՆԵՐԿՈՒՄ ՃԱԿԱՏԱՅԻՆ ՋՐԱԿԱՅՈՒՆ ՆԵՐԿՈՎ - 272.0$մ^2$
8. ՃԱԿԱՏՆԵՐԻ ՎՐԱ ԴԻԶԱՅՆԵՐԱԿԱՆ ԳՈՒՆԱՎՈՐ ՔԱՐԻԿՆԵՐԻ ՏԵՂԱԴՐՈՒՄ (2x2.4) - 14.0 $մ^2$
9. ՃԱԿԱՏՆԵՐԻ ԵՐԵՍՊԱՏՈՒՄ 30մմ ՍԱԼԻԿՆԵՐՈՎ - 371.0 $մ^2$
10. ՊԱՏՈՒՀԱՆՆԵՐԻ ՇՈՒՐՋ ՇՐՋԱՆԱԿՆԵՐԻ ԻՐԱԿԱՆԱՑՈՒՄ ԵՐԵՍՊԱՏՄԱՆ 30մմ ՍԱԼԻԿՆԵՐՈՎ (ՆԵՐԱՌՅԱԼ ԲԱԶԱԼՏԵ ՊԱՏՈՒՀԱՆԱԳՈԳԸ - 10.1$մ^2$) - 47.1 $մ^2$
11. ԱՐՏԱՔԻՆ ԹԵՔՈՒԹՅՈՒՆՆԵՐԻ ԵՐԵՍՊԱՏՈՒՄ ՏՈՒՖԵ ՍԱԼԵՐՈՎ - 12.0 $մ^2$
12. ՏԱՆԻՔԻ ՀՈՂՄԱՑՈՒՅՑ ԱՔԼՈՐ - 2 հատ
13. ՍԱՆԴՂԱՎԱՆԴԱԿՈՒՄ ԱԼՅՈՒՄԻՆԵ ՀԱՎԱՔՈՎԻ ԷԼԵՄԵՆՏՆԵՐԻՑ ԲԱԶՐԻՔԻ ՄՈՆՏԱԺՈՒՄ - 14.1գմ

ՋԵՐՄԱՄԵԿՈՒՍԱՑՎՈՂ ԱՐՏԱՔԻՆ ՊԱՏ - 471.5$մ^2$

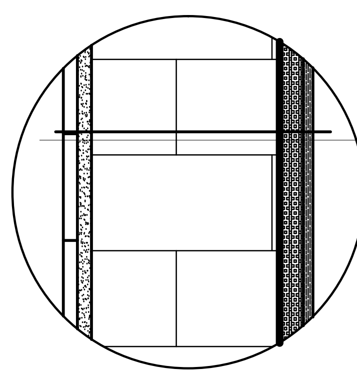

ԾՐԱԳՐԻ ԱՌԱՋԱԴՐԱՆՔ՝ TAT-05				ԱԲՈՎՅԱՆԻ ՄԱՆԿԱՊԱՐՏԵԶԻ ԿԱՌՈՒՑՈՒՄ			
ՆԱԽԱԳԾ.	Տ. ԱՂԱՍԱՐՅԱՆ			ՃԱՐՏԱՐԱՊԵՏԱԿԱՆ ԼՈՒԾՈՒՄՆԵՐ	ՓՈՒԼ	ԹԵՐԹ	ԹԵՐԹԵՐ
ՆԱԽԱԳԾ.	Թ. ՀՄԱՅԱԿՅԱՆ				ԱՆ	ՃL-18	34
ՆԳՃ	Գ. ՀՈՎՀԱՆՆԻՍՅԱՆ			ՀԱՐԴԱՐՄԱՆ ԵՎ ԱՅԼ ԱՇԽԱՏԱՆՔՆԵՐԻ ԱՇԽԱՏԱՆՔՆԵՐԻ ՄԱՍՆԱԳԻՐ	INTER energia	ԻՆՏԵՐ էներգիա ՍՊԸ	
ՊԱՇՏՈՆ	ԱԶԳԱՆՈՒՆ	ՍՏՈՐԱԳՐ.					